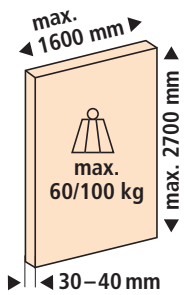

Hmotnost dveří
Door weights 32

Sady/ Sets

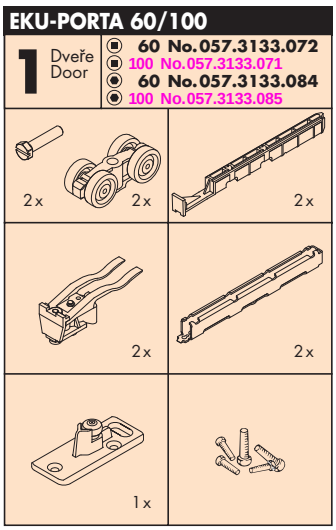

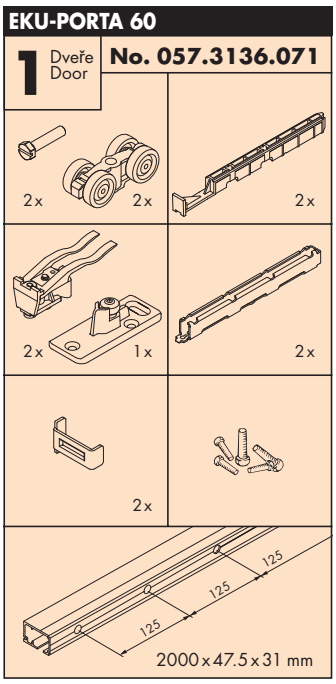

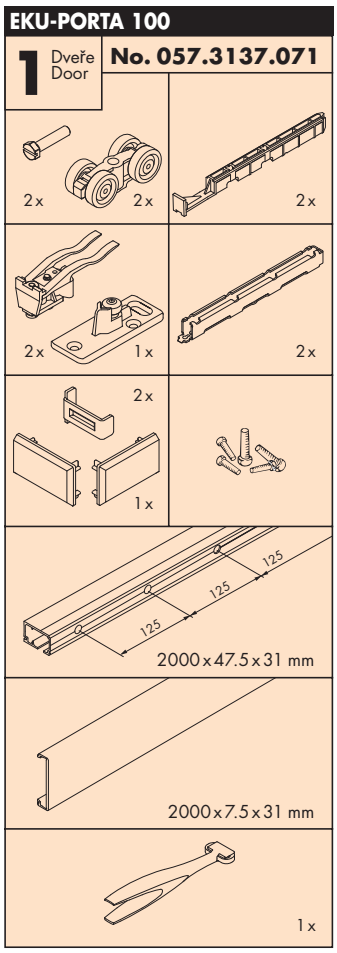

Varianta montáže
Mounting options

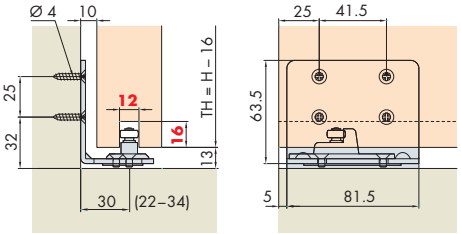

bezbarvě eloxovaný
plain anodized

černý
black

Příslušenství/ Accessories

	Gr./Size	Art. No.
Jednoduchá kolejnice, eloxovaný hliník, děrovaná Running track, aluminium anodized, pre-drilled	2500 mm	057.3112.250
	2500 mm	057.3112.255
	3500 mm	057.3112.350
	3500 mm	**057.3112.355**
	6000 mm	**057.3112.600**
Krycí lišta, eloxovaný hliník, pro montáž na stěnu panel, aluminium anodized, for wall mounting	2500 mm	057.3113.250 Clip
	2500 mm	057.3113.255
	3500 mm	057.3113.350
	3500 mm	**057.3113.355**
	6000 mm	**057.3113.600**
Sada koncovek, plast antracitová, včetně zajišťovacích sponek, pro hliníkový kryt End cap set, plastic anthracite, incl. limiter, for aluminium panel		**057.3131.072**
		057.3131.075
Koncové spony pro dřevěný kryt Limiter for wooden panel		**057.3126.071**

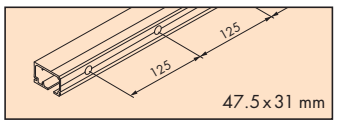

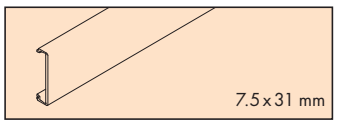

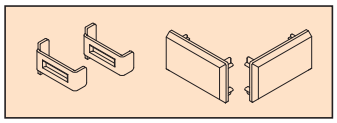

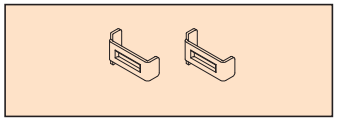

Speciální příslušenství/ Special accessories: 20
Jednotlivé díly/ Components: 21