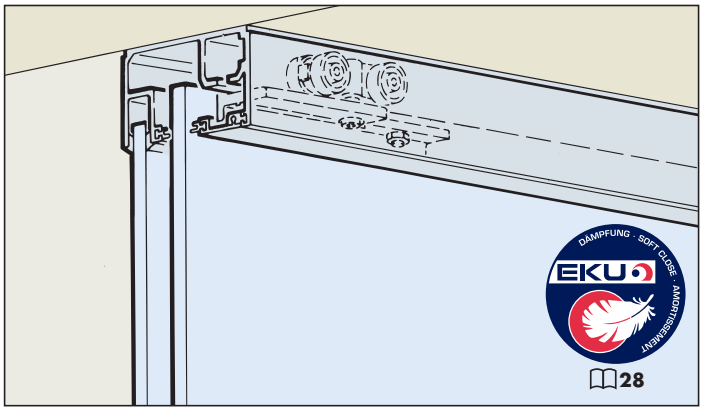

Systém: pojezdová kolejnice s pevným držákem skla, montážní výška 58 mm, použitelná pro povrchovou nebo zapuštěnou montáž, pro 1 skleněné dveře do 100 kg.

System: Running track with fixed glass support profile, installation height 58 mm, surface mounted or flush with the ceiling, for 1 glass door up 100 kg.

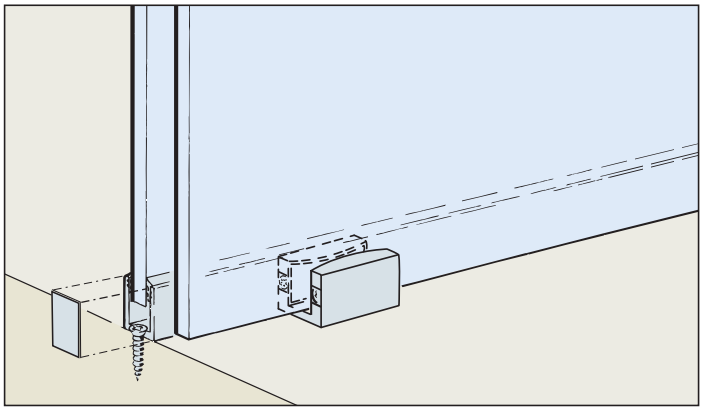

Příklady montáže/ Mounting examples

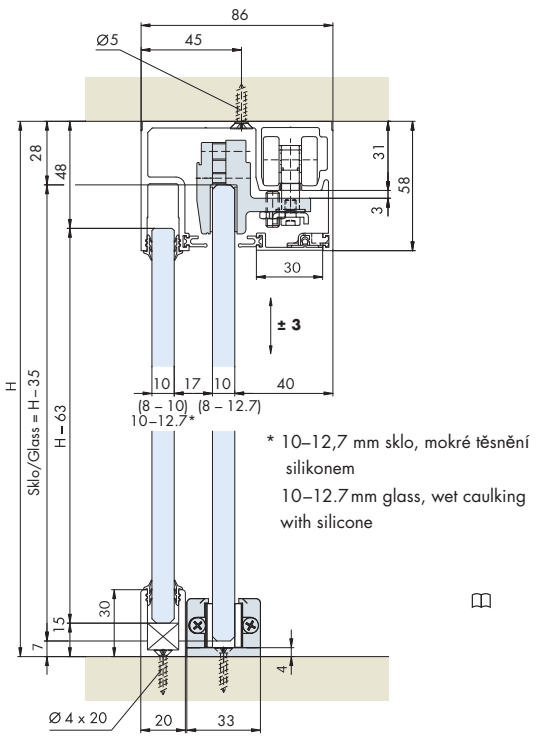

* 10–12,7 mm sklo, mokré těsnění silikonem
10–12.7 mm glass, wet caulking with silicone

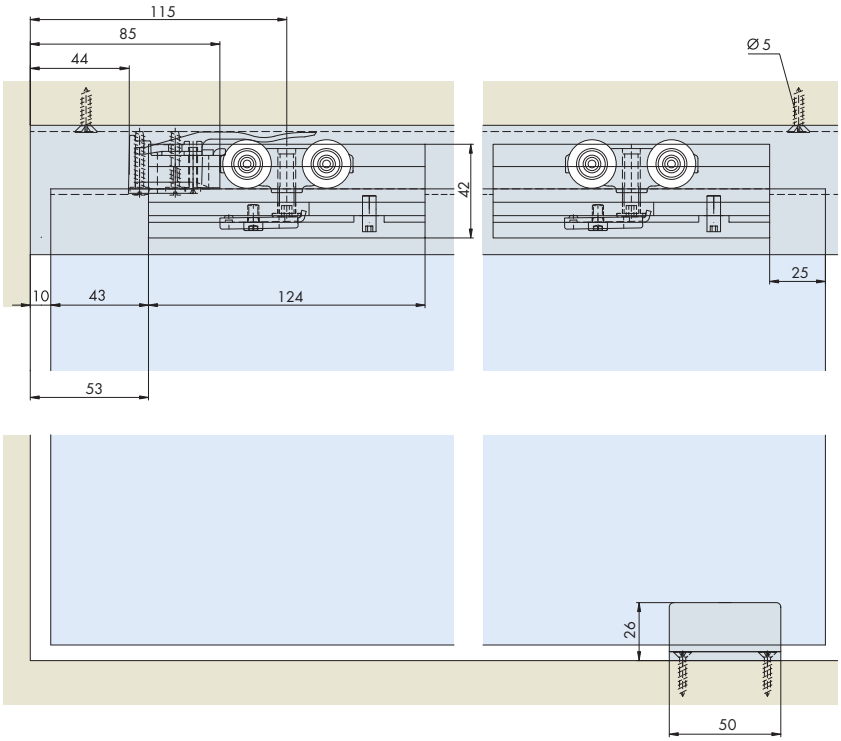

Speciální příslušenství / Special accessories : 36
Technické údaje / Technical data: 39